적용규격 SPECIFICATION APPLIED	

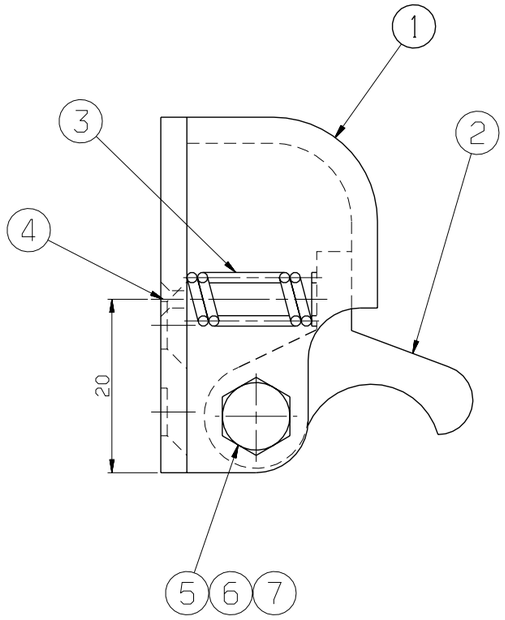

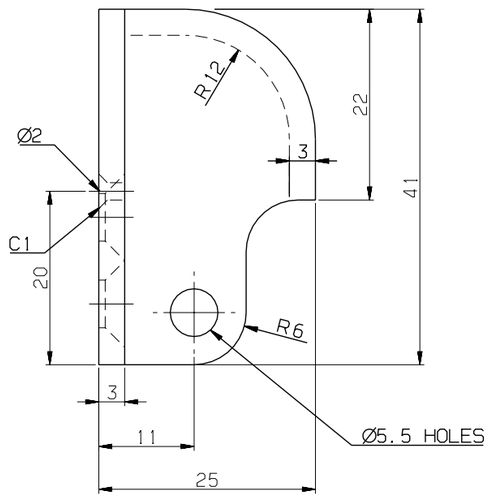

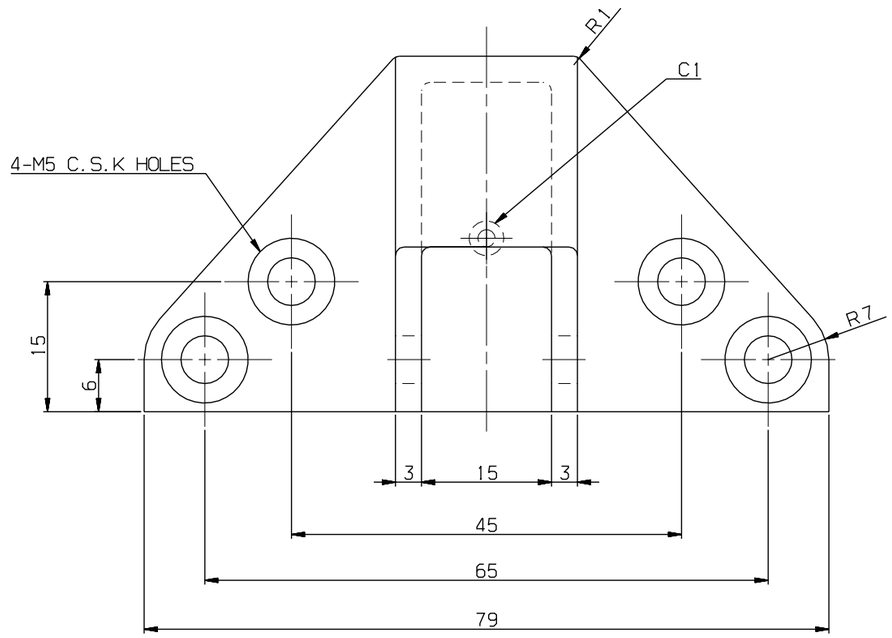

DETAIL #1

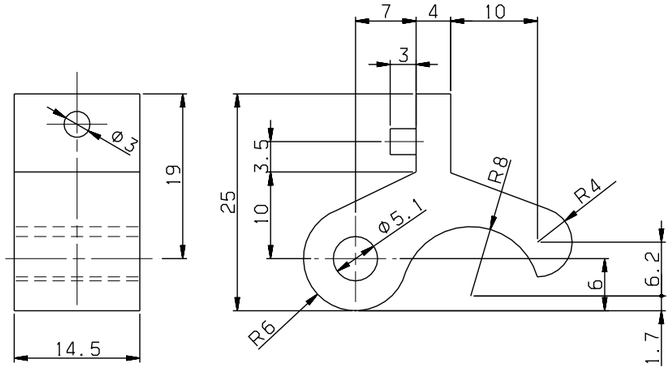

DETAIL #2

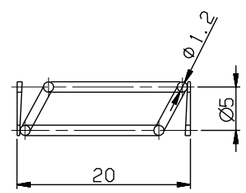

DIAMETER	Ø1.2
EFFECTIVE TURNS	2
FREE HEIGHT	20

DETAIL #3

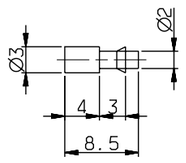

DETAIL #4

치수허용차 TOLERANCE				
등급 GRADE		A	B	
주물, 구리합금 CASTING (±)				
~ 20M	8	14	24	
~ 15M	7	12	21	
~ 12M	6	10	18	
~ 8M	5	8	14	
~ 4M	4	6	11	
~ 2M	3	4	8	
~ 1M	2	3	6	
~ 315	1	2	4	
~ 120	1	2	3	
~ 30	1	1	1	
등급 GRADE	A	B	C	
용접 구조물 WELDING (±)				
~ 20M	-	6.0	8.0	
~ 15M	-	5.0	7.0	
~ 12M	-	4.0	6.0	
~ 8M	-	3.0	5.0	
~ 4M	0.8	2.0	4.0	
~ 2M	0.5	1.2	3.0	
~ 1M	0.3	0.8	2.0	
~ 315	0.2	0.5	1.2	
~ 120	0.15	0.3	0.8	
~ 30	0.1	0.2	0.5	
3~6	0.05	0.1	0.2	
등급 GRADE	A	B	C	
기계 가공품 MACHINING (±)				
규정되지않은 일반공차표 GENERAL TOLERANCE				

기호 MARK	일자 DATE	변경내역 DETAIL OF REVISION(E.C ZONE)	설변번호 E.C NO.	설계 DGN	검도 CHK	승인 APP

NO.	부품번호 PART NO.	품명 DESCRIPTION	재질 MATERIAL	수량 Q'TY	중량 W.T	비고 REMARKS
7	RFD30015AN0-007	WASHER,SPRING	SUS304	1		M5
6	RFD30015AN0-006	NUT,HEX	SUS304	1		M5
5	RFD30015AN0-005	BOLT,HEX	SUS304	1		M5
4	RFD30015AN0-004	SPRING ,PIN	SUS304	1		
3	RFD30015AN0-003	SPRING	PW2	1		
2	RFD30015AN0-002	DOOR CATCHER	SUS304	1		BUFFING
1	RFD30015AN0-001	DOOR CATCHER	SUS304	1		BUFFING

승인 APP	H.G.RYU 2009.05.20	재질 MAT'L	
검도 CHK	H.S.KIM 2009.05.20	총중량 G.W	
설계 DGN	J.I.LEE 2009.05.18	일반공차 MC / WD / CT	B / B / B
제도 DRG	S.M.PARK 2009.05.18	SIZE	A2

명칭 TITLE: CATCHER,DOOR

도면번호 DRG. NO: RFD30015AN0 MS | Ver. 00 | Rev. --

SCALE 2/1 | 매수 SHEET 1 of 1

참고번호 REF. NO. FDP03089

HYUNDAI Rotem 현대로템주식회사

3D5101 | RFD- | 년-PRJT | 정리번호

본 도면은 당사 재산으로서 허가없이 무단복사/배포 금지됨. PROPERTY OF ISSUING ENTITY. CANNOT BE DISTRIBUTED OR REPRODUCED WITHOUT AUTHORIZATION.

CATIA